Սեբաստիա 22 բնակարան 6
պատշգամբի մասնագիր

N/N	Անվանումը	Չափման միավոր	Քանակը
	Քանդման աշխատանքներ		
A	Քայքայված ց/ավազե սվաղի քանդում	քմ	4.8
	Իրականացվող աշխատանքներ		
A	Ց/ավազե սվաղ ցանցի վրա (+13.2 նիշում)	քմ	4.8
B	Ցանց Φ 4 բջիջ 100*100 (рабица) 4.8 քմ	կգ	10.3
C	Ներկում ճակատային ներկով (+13.2 նիշում)	քմ	4.8
D	Կոռոզիայի ենթարկված ամրանների մաքրում խոզանակով	քմ	4.8

Ճակատ 2-2 Մ 1:50

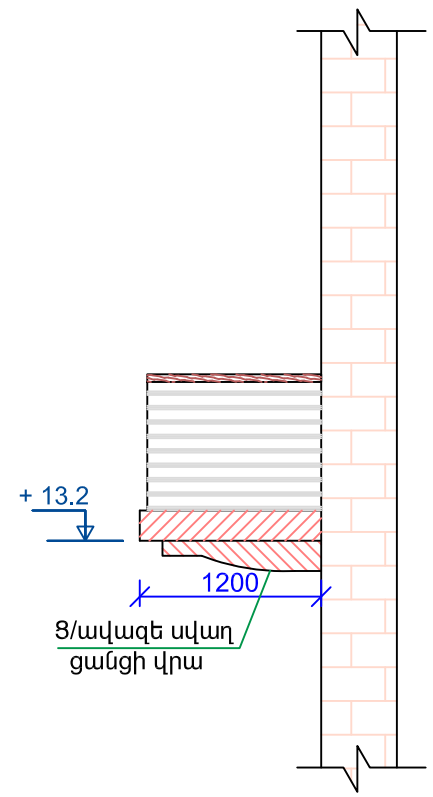

Ցանցի տեսք Մ 1:20

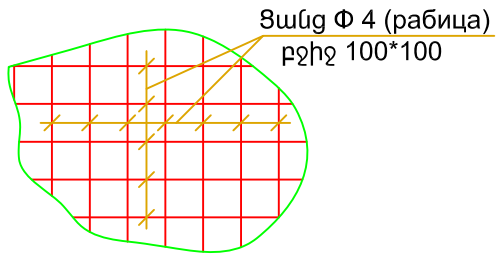

Չափ.մ.	Մաս.թ.	Թերթեր	Փաստ.	Ստորագր.	Ամսաթիվ	Պատվիրատու՝ Երևանի քաղաքապետարան Պատվեր՝ N ԵՔ-ՊԸԱՇՁԲ-14/105			
Տնօրեն		Հ. Լևոնյան				Երևան քաղաքի Մալաթիա Սեբաստիա վարչական շրջանի շենքերի պատշգամբների հիմնանորոգման նախագիծ	Էտապ	Թերթ	Թերթեր
Նախագծող		Ս. Սարգսյան					ԱՆ	ճՇ-4	54
						Սեբաստիա 22 , բնակարան 6 Ճակատ 2-2 Մ 1:50 ; հանգույց 1, 2 , 3 Մ 1:20; Ճաղաշար Մ 1:30 ; մասնագիր	«ՀԱՄԱՇԻՆՆԱԽԱԳԻԾ» ՍՊԸ		